CARBEST
INNOVATIONS FOR MOBILE LIFE

Přenosné kempingové světlo USB

930613

FUNKČNÍ POPIS

- Úrovně osvětlení: 100% → 50% → 20% → vypnuto
- Dobíjecí pomocí kabelu USB na raminku
- Vodotěsný podle standardu IPX7
- **Funkce ochrany lithiové baterie**
  chrání před přebitím nebo vybitím
- **Praktické závěsné zařízení**
- Výška 102 mm a Ø 80 mm
- Hmotnost cca 102 g

NÁVOD K POUŽITÍ

Svítilna:
Vyberte několikanásobným stisknutím »spínače ON-OFF«
úrovně osvětlení 20%, 50%, 100% a »vypnuto«

Nabít:
Připojte kabel USB na závěsu k napájecí jednotce, počítači atd.
Indikátor nabíjení se během nabíjení rozsvítí červeně a při plném nabití zeleně.

Maximální lumeny při 100% výkonu	≥ 100 lm
Maximální lumeny při 50% výkonu	≥ 50 lm
Maximální lumeny při 20% výkonu	≥ 15 ch
Doba hoření při maximálním nabití (100%)	≥ 4 hodiny
Doba hoření při maximálním nabití (50%)	≥ 7 hodin
Doba hoření při maximálním nabití (20%)	≥ 14 hodin

Vstupní napětí	5 ± 0,2 V
Vstupní napětí	180 mA
Plná doba načítání	5 hodin

velikost	ø 80 mm x 102 mm
Hmotnost	102 g
baterie	Li-ion baterie 1000 mAh

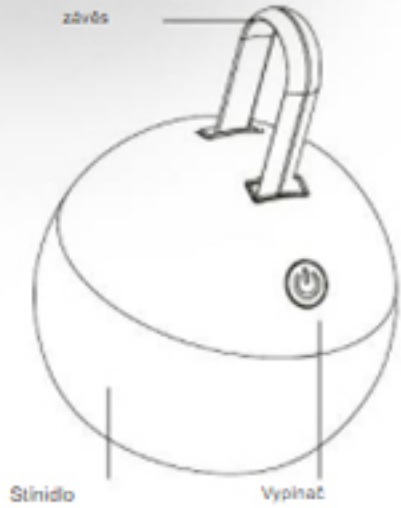

VAROVÁNÍ

- Abyste se vyhnuli poškození očí, nikdy se nedívejte přímo do světla.
- Lampa není hračka.
- Obsahuje malé části - Nevhodné pro děti do 5 let.
- Nezapínejte lampu během procesu nabíjení.

ZÁRUKA

Záruka se vztahuje na výrobní vady a možné změny
Záruka je vyloučena za veškeré škody způsobené vadou
Používejte výrobek opatrně a zacházejte.
Reimo není za žádných okolností odpovědný za náhodné, následné nebo nepřímé škody, náklady,
Odpovědnost za jakékoliv ztráty z užívání nebo ztrátu zisku.
Produkt představuje odpovídající částku omezení odpovědnosti společnosti Reimo.

LIKVIDACE

Používaná elektronická zařízení netříděná do domovního odpadu.
Ohledně sběrných míst se obraťte na místní vládu
Při likvidaci elektronických zařízení na skládkách existuje riziko
Lich látky se dostávají do podzemních vod a tím i do vašeho potravinového řetězce
Když jste koupili nové zařízení, vyhodte
prodejce je povinen bezplatně převzít staré zařízení k likvidaci.

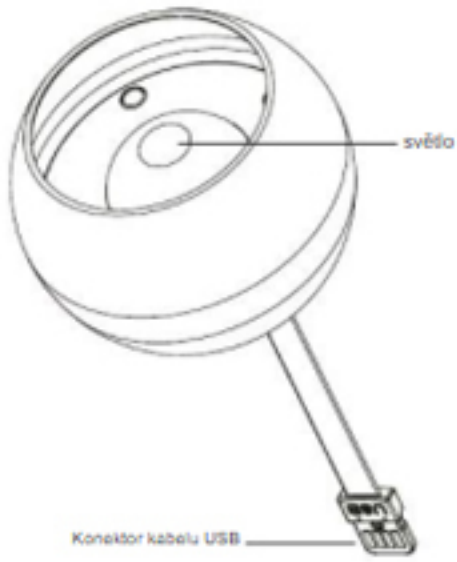

REIMO
ALLES FÜR CAMPER, REISEMOBILE UND FÜHRERSCHEIN

REIMO REISEMOBIL-CENTER GMBH
63329 EGELSBACH BOSCHRING 10 NĚMECKO WWW.REIMO.COM
VYROBENO V ČÍNĚ